1—1

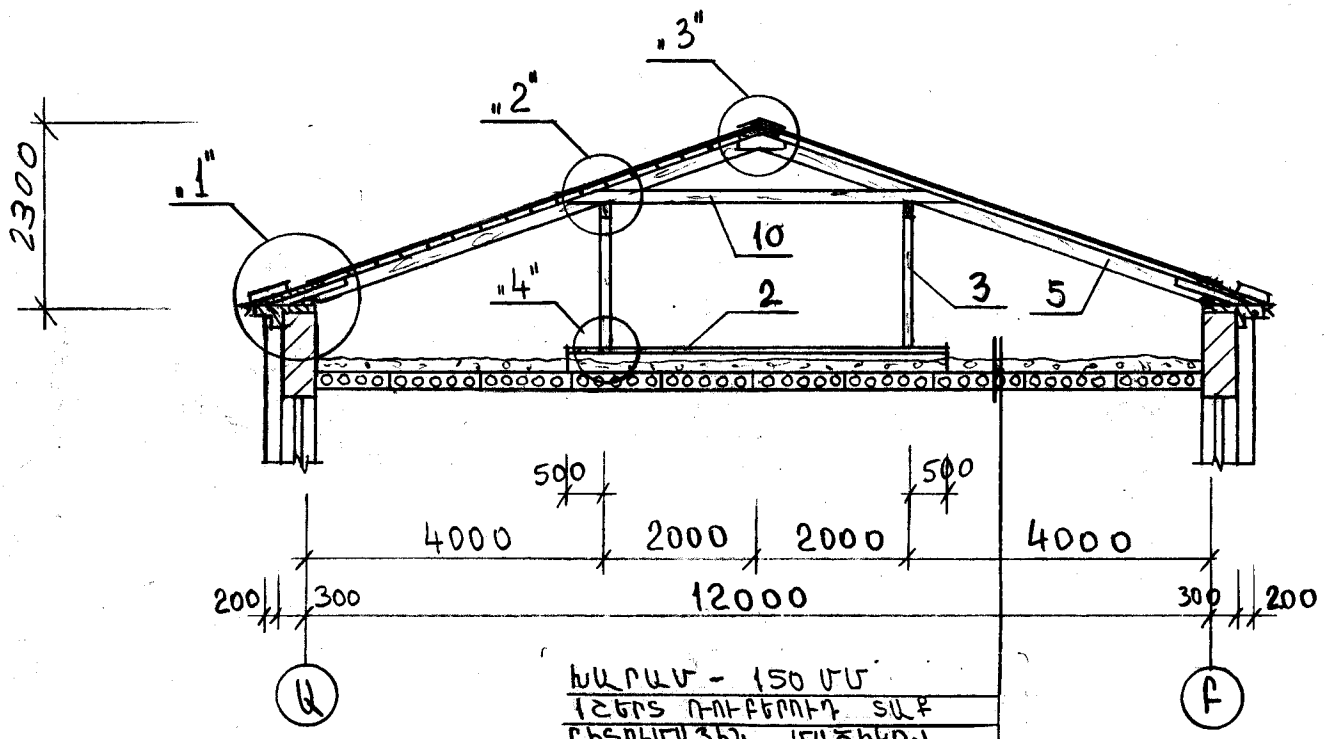

ԽԱՐԱՍ - 150 ՄՄ
ՇԵՐՏ ՌՈՒԲԵՈՒԴ ՏԱՀ
ԲԻՏՈՒՄԱՅԻՆ ՄԱՍՏԻԿՈՎ
ԾԵՄԵՆՏԱՎԱՆԵ ՀԱՐԹԵԾՈՂ
ՇԵՐՏ 30 ՄՄ ՀԱՍ.
ԳՈՅՈՒԹՅՈՒՆ ՈՒՆԵՑՈՂ Ե/Բ ՍԱԼ

3—3

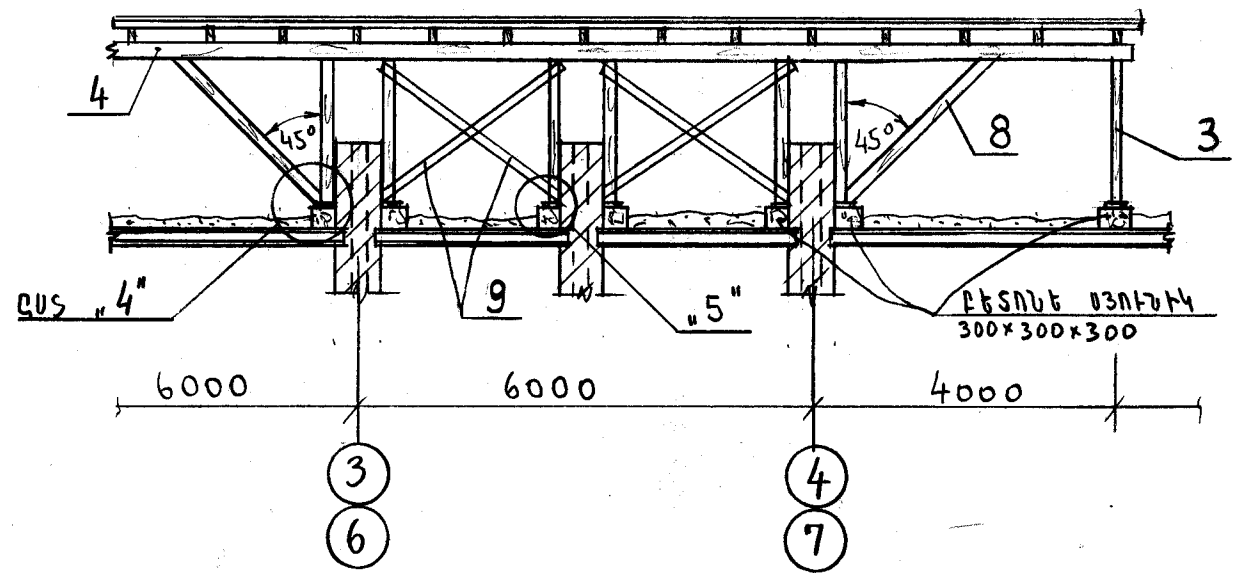

2—2

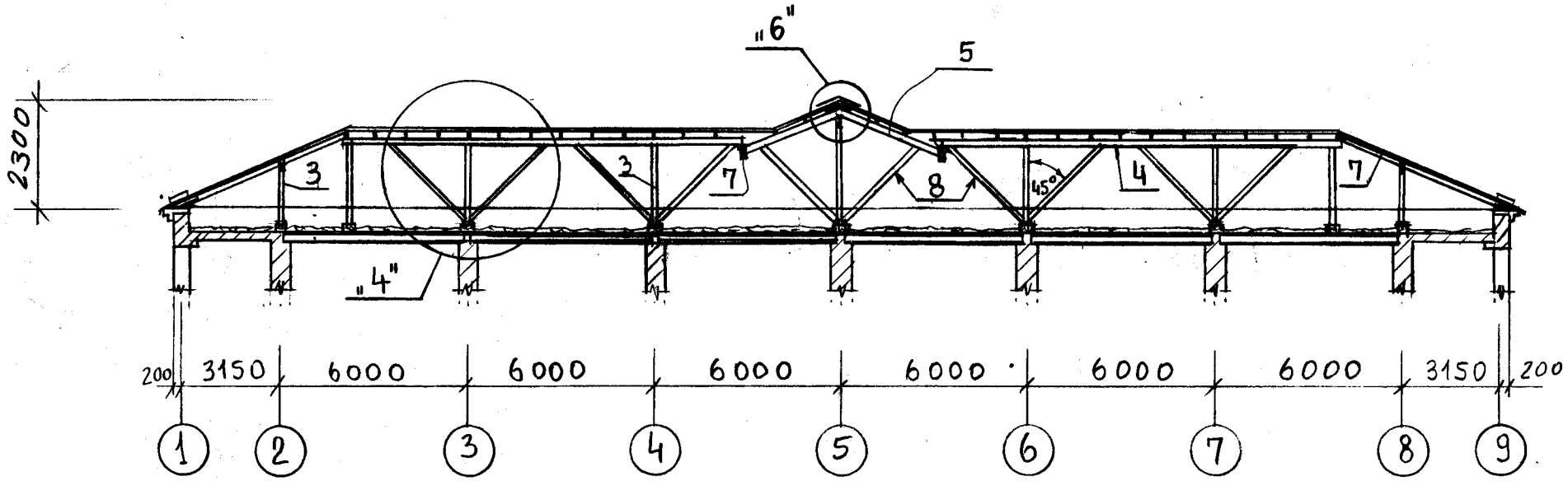

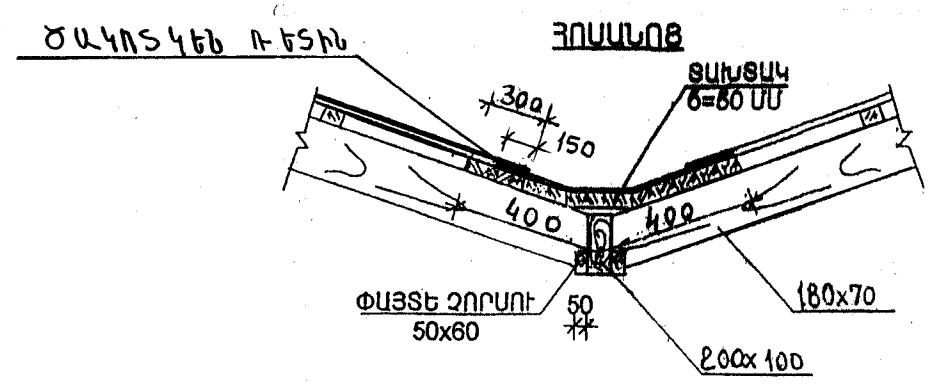

1. ՄԵԿ ՇԵՐՏ ՌՈՒԲԵՈՒԴ ՏԱՀ ԲԻՏՈՒՄԱՅԻՆ ՄԱՍՏԻԿԻ ՎՐԱՅՈՎ - 524,0 մ²:
2. ԶԵՐՄԱՄԵԿՈՒՍՏԶ ՇԵՐՏ ԽԱՐԱՍ - 78,0 մ³:
3. ԾԱԿՈՏԿԵՆ ՌԵՏԻՆ 150 ՄՄ ԼԱՅՆ. - 250,0 գ.մ:
4. ԲԵՏՈՆԵ ՍՅՈՒՆԻԿՆԵՐ ԵՎ ՊԱՏԵՐ, ԲԵՏՈՆ B15 դասի - 4,7 մ³:
5. ԾԵՄԵՆՏԱՎԱՆԵ ՀԱՐԹԵԾՈՂ ՇԵՐՏ 30 ՄՄ ՀԱՍ. - 510,0 մ²:
6. ԾԱԾԿԻ ՍԱԼԵՐԻ ԿԱՐԱՆՆԵՐԻ ՄԱՔՐՈՒՄ - 396,0 գ.մ:
7. ԾԱԾԿԻ ՍԱԼԵՐԻ ԿԱՐԱՆՆԵՐԻ ՆԵՐԱՐԿՈՒՄ ԻՆՔՆԱԸՆԴԱՐՁԱԿՎՈՂ ՄԱՆՐԱՀԱՏԻԿ ԲԵՏՈՆՈՎ - 3,5 մ³:

1. Տանիքի փայտյա տարրերը - փշատերև ծառատեսակից (սոճի):
2. Տանիքի փայտանյութը մշակել հականեխիչ և հակահրդեհային նյութերով:

ՏՆՕՐԵՆ	Մ.ՀՈՒՍՆՅԱՆ		<<TTV-01>> ԱԶԱՏԱՄՈՒՏ ԳՅՈՒՂԻ ՄԱՆԿԱՊԱՐՏԵԶԻ ՄԵԿ ՄԱՄՆԱՇԵՆՔԻ ՎԵՐԱԿԱՌՈՒՑՈՒՄ		
ՆԳՁ	Ն.ՍՏԵՓԱՆՅԱՆ				
ՆԱԽԱԳԾԵՑ	Ն.ՍՏԵՓԱՆՅԱՆ		ՃԱՐՏԱՐԱՊԵՏԱՇԻՆԱՐԱՐԱԿԱՆ ՄԱՍ	ՓՈՒԼ	ԹԵՐԹ	ԹԵՐԹԵՐ
				ԱՆ	ՃԾ-61	69
			ԿՏՐՎԱԾՔ 1-1, 2-2, 3-3:	«ՄԱՌԱ ԵՎ ԴՈՒՍՏԵՐ» ՍՊԸ		